Luminaire extérieur à détection

L 585 S

blanc
EAN 4007841 005917
Réf. 005917
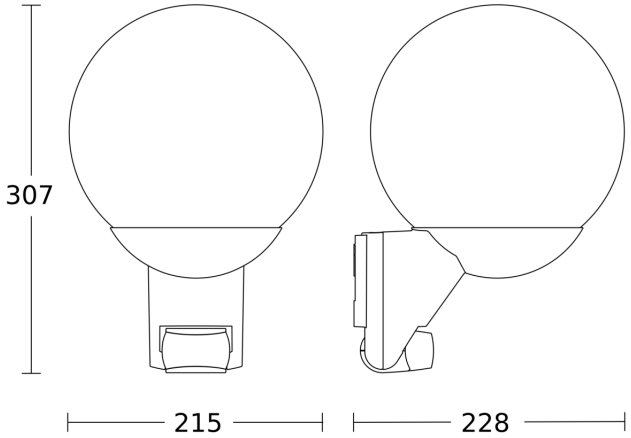
Dessin dimensionnel